AGC-4 Mk II

4189341268C

Manuel utilisateur

Improve
Tomorrow

1. Informations générales

1.1 À propos du manuel utilisateur 3
1.2 Avertissements, sécurité et mentions légales 3
1.2.1 Avertissements et notes 3
1.2.2 Paramètres d'usine 3
1.2.3 Mentions légales et responsabilité 3

2. Touches et LED du DU-2

2.1 Types d'affichage de l'AGC-4 Mk II 5
2.2 Fonctions à touches 8
2.3 Modes 10
2.4 Fonctions LED 11
2.4.1 Combinaisons de couleurs LED 12

3. Affichage LCD et menus

3.1 Affichage LCD 13
3.2 Menus 13
3.2.1 Écran d'accueil 13
3.3 Gestion des mots de passe 14
3.3.1 Accès aux paramètres 15
3.4 Paramétrage 15
3.5 Vues 16
3.5.1 Vues paramétrables V1 et V2 17
3.5.2 Vue dynamique V3 17
3.5.3 Exemple de menu de visualisation 17
3.6 Messages d'état 18
3.7 Gestion des alarmes 23
3.8 Journaux 24

4. Entretien et élimination

4.1 Entretien 25
4.2 Élimination des déchets d'équipements électriques et électroniques 25

1. Informations générales

1.1 À propos du manuel utilisateur

Ce manuel utilisateur de l'AGC-4 Mk II décrit les touches et les LED de l'écran d'affichage DU-2, l'affichage LCD, la gestion des alarmes et les journaux.

Un TDU 107 peut être utilisé à la place du DU-2. Cet écran tactile dispose de son propre manuel utilisateur.

ATTENTION
Veuillez lire attentivement ce document avant de commencer à utiliser le contrôleur. Le non-respect de cet avertissement peut entraîner des blessures ou des dommages matériels.

AGC-4 Mk II	Logiciel version 6.00

1.2 Avertissements, sécurité et mentions légales

1.2.1 Avertissements et notes

Le présent document comprend des notes et des avertissements à l'intention de l'utilisateur. Pour attirer l'attention du lecteur, ils font l'objet d'une présentation particulière.

Avertissements

DANGER!
Signale les situations dangereuses. Si les recommandations ne sont pas suivies, ces situations peuvent entraîner la mort ou de graves blessures ou dégâts matériels.

ATTENTION
Signale les situations potentiellement dangereuses. Si les recommandations ne sont pas suivies, ces situations peuvent entraîner la mort, des blessures ou des dégâts matériels.

Notes

INFO
Les notes fournissent des informations générales qu'il convient de garder à l'esprit.

1.2.2 Paramètres d'usine

À la livraison, le contrôleur est paramétré d'usine. Ces réglages sont basés sur des valeurs types et ne sont pas nécessairement adaptés à votre système. Il est donc impératif que vous vérifiiez tous les paramètres avant d'utiliser le contrôleur.

1.2.3 Mentions légales et responsabilité

DEIF décline toute responsabilité en ce qui concerne l'installation ou l'utilisation du groupe électrogène ou de l'appareillage de connexion contrôlé par l'appareil. En cas de doute concernant l'installation ou le fonctionnement du moteur/générateur ou de l'appareillage de connexion contrôlé par l'unité Multi-line 2, contacter l'entreprise responsable de l'installation ou de l'utilisation de l'équipement.

NOTE Les appareils Multi-line 2 ne doivent pas être ouverts par un personnel non autorisé. Le cas échéant, la garantie sera annulée.

Avertissement
DEIF A/S se réserve le droit de modifier ce document sans préavis.

La version anglaise de ce document contient à tout moment les informations actualisées les plus récentes sur le produit. DEIF décline toute responsabilité quant à l'exactitude des traductions. Il est possible que celles-ci ne soient pas mises à jour en même temps que le document en anglais. En cas de divergence, la version anglaise prévaut.

2. Touches et LED du DU-2

2.1 Types d'affichage de l'AGC-4 Mk II

INFO
Les dimensions de l'écran sont : Hauteur x Largeur = 115 x 220 mm (4.528" x 8.661").

Contrôle du moteur et du disjoncteur du générateur (fonctionnement îloté) (option Y1).

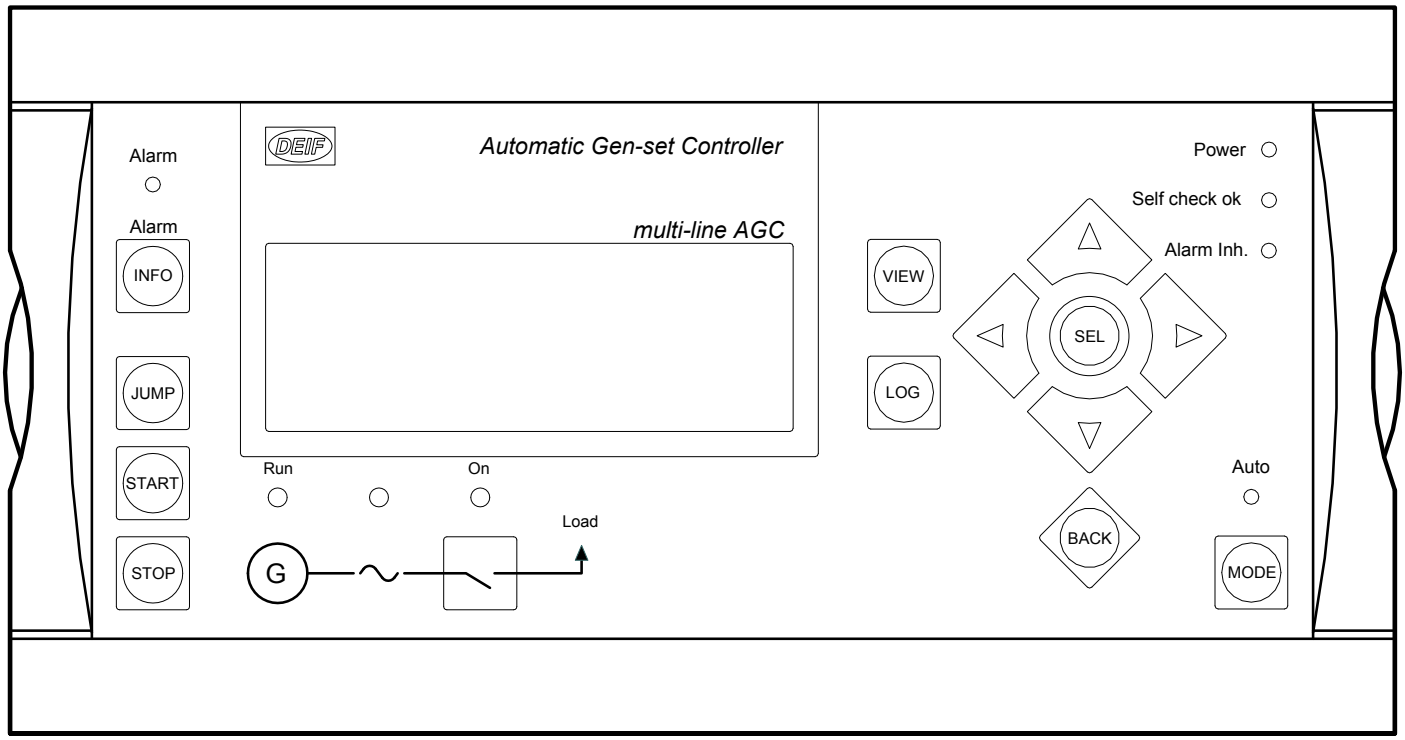

Contrôle du disjoncteur du générateur et du disjoncteur du réseau (option Y3)

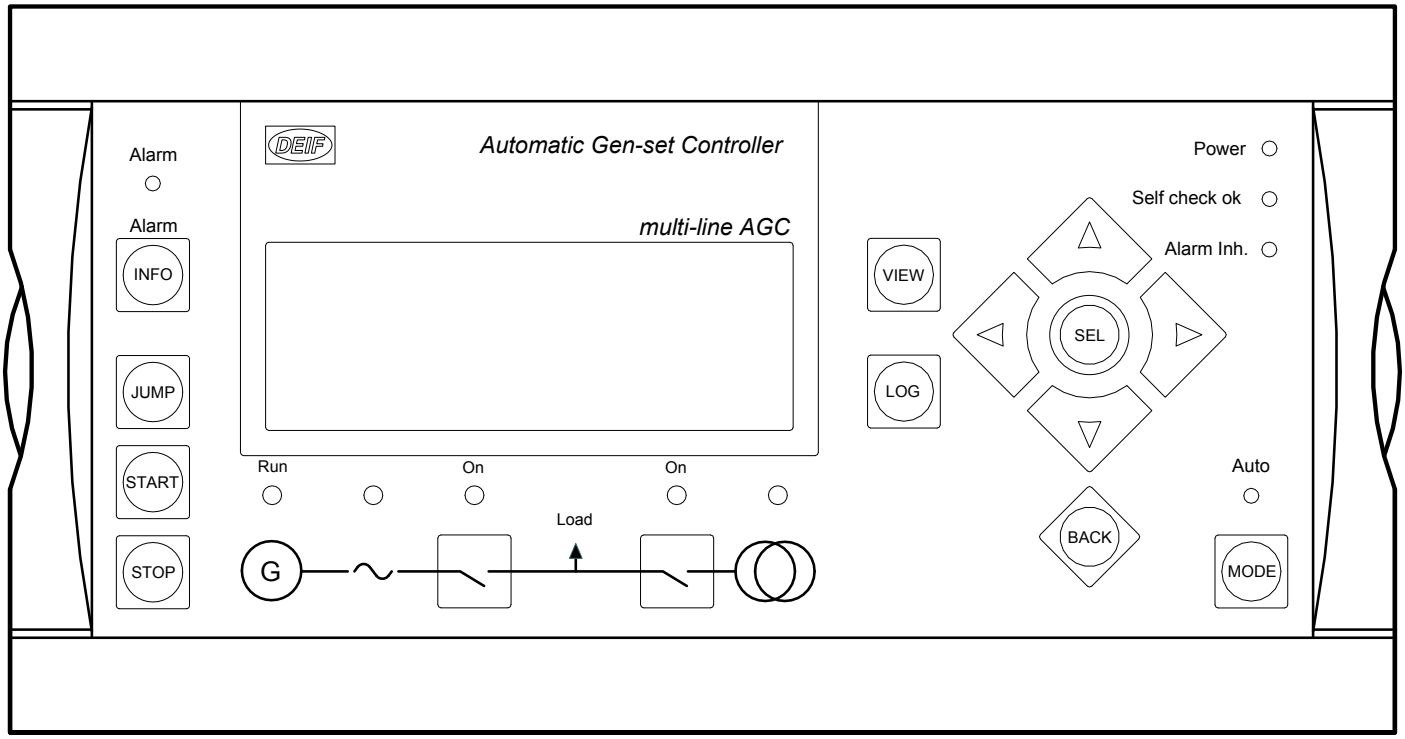

Contrôle du disjoncteur de couplage et du disjoncteur du réseau (option Y4)

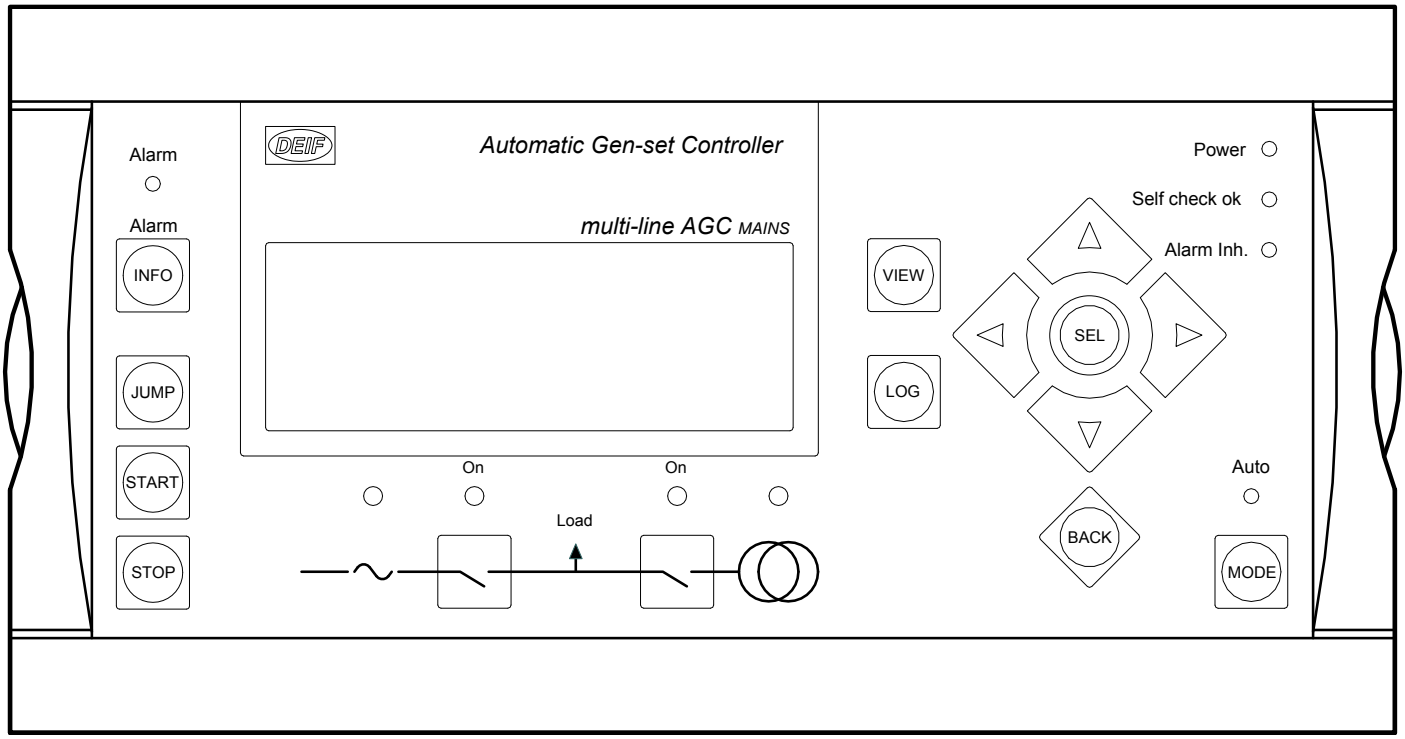

Contrôle du disjoncteur de couplage du jeu de barres (option Y5)

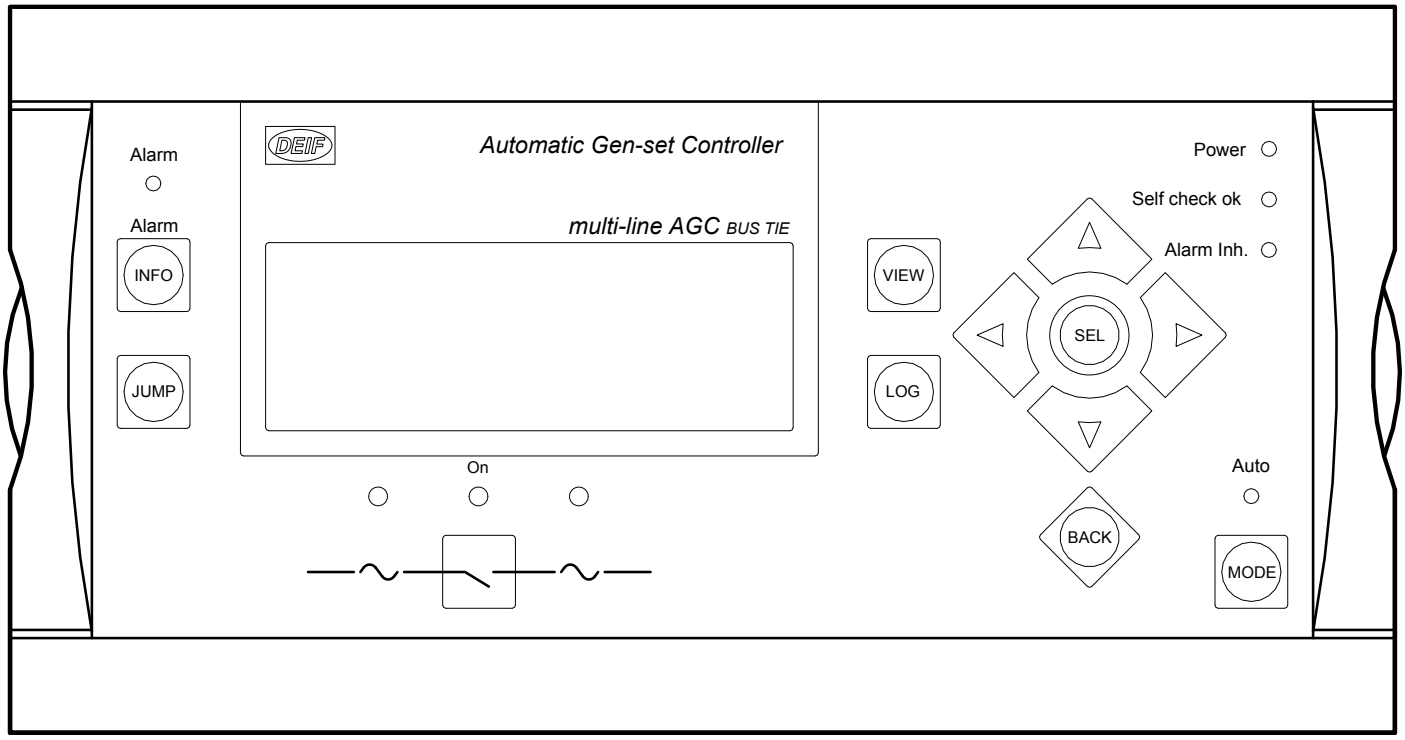

Contrôle de groupes (option Y8)

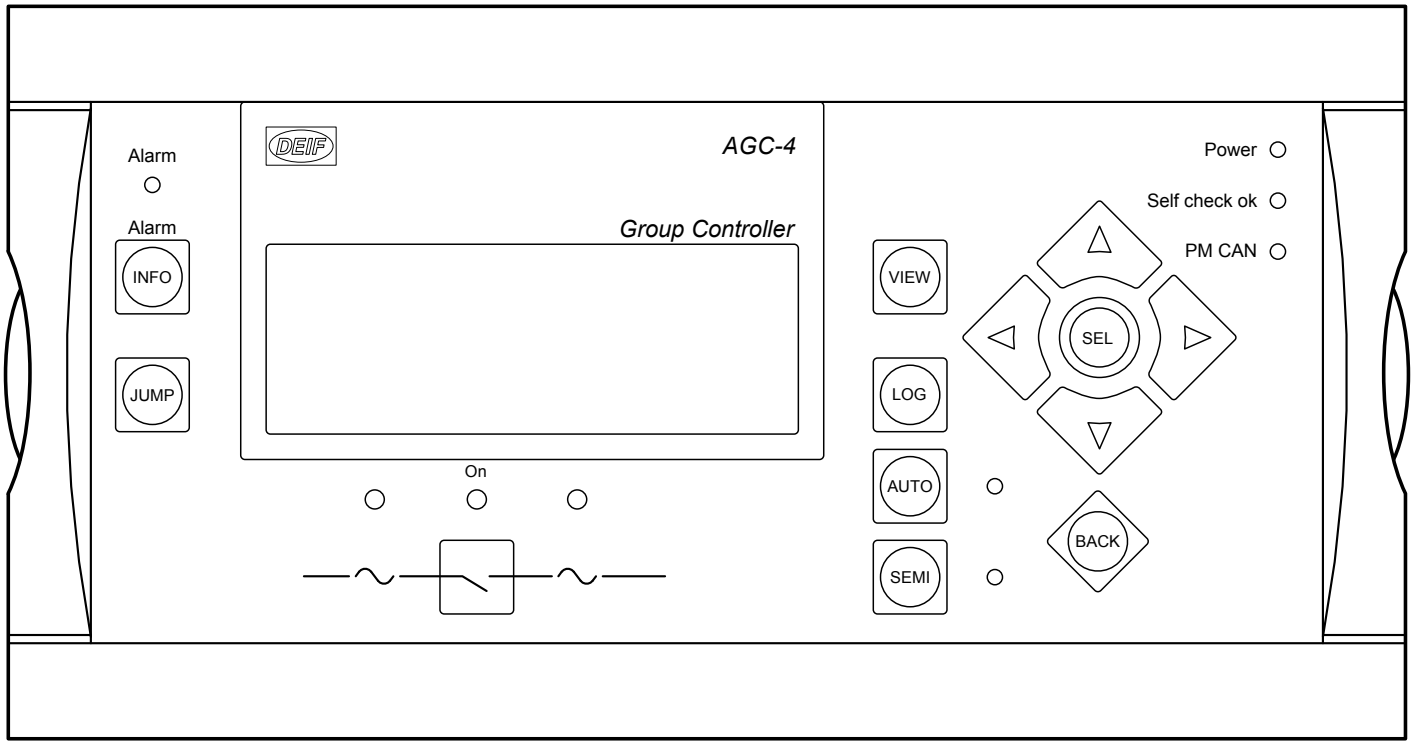

Contrôle de centrales (option Y9)

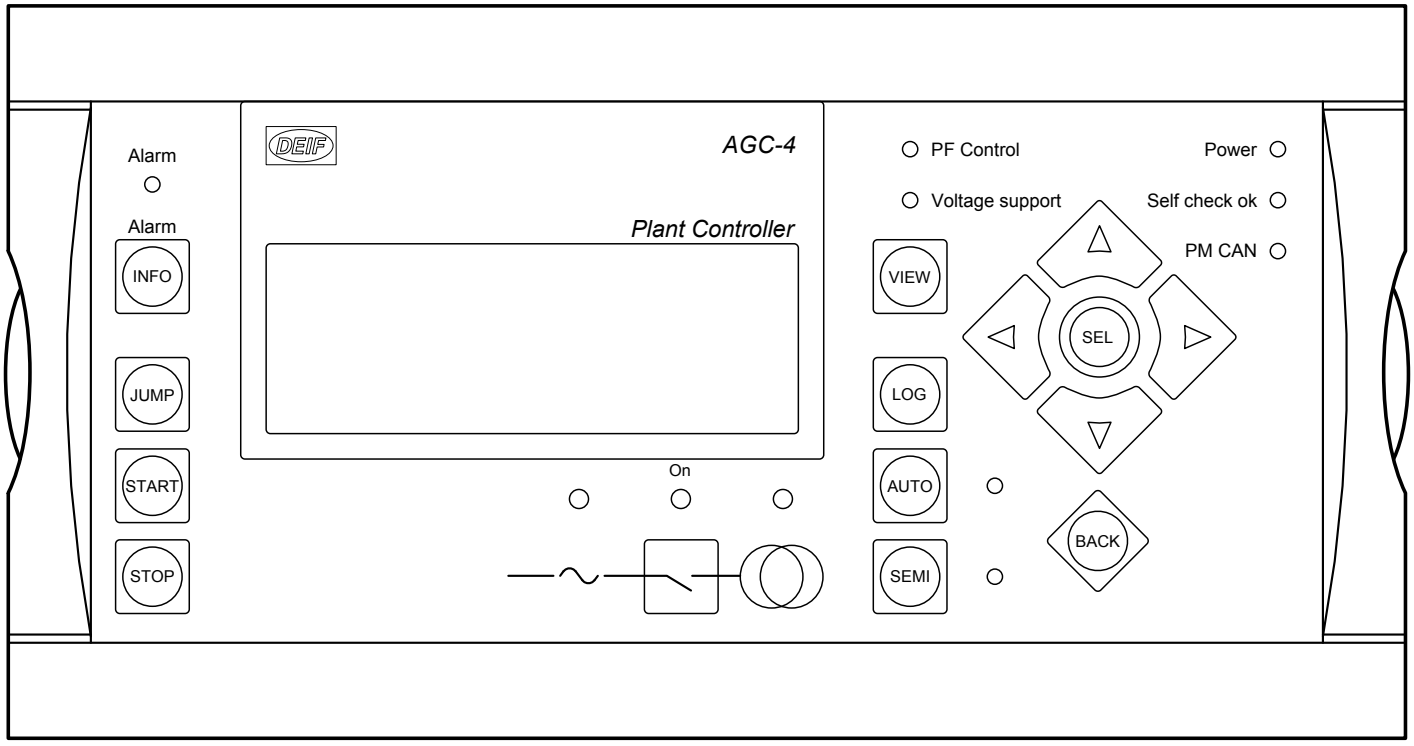

2.2 Fonctions à touches

Masque AGC-4 Mk II standard

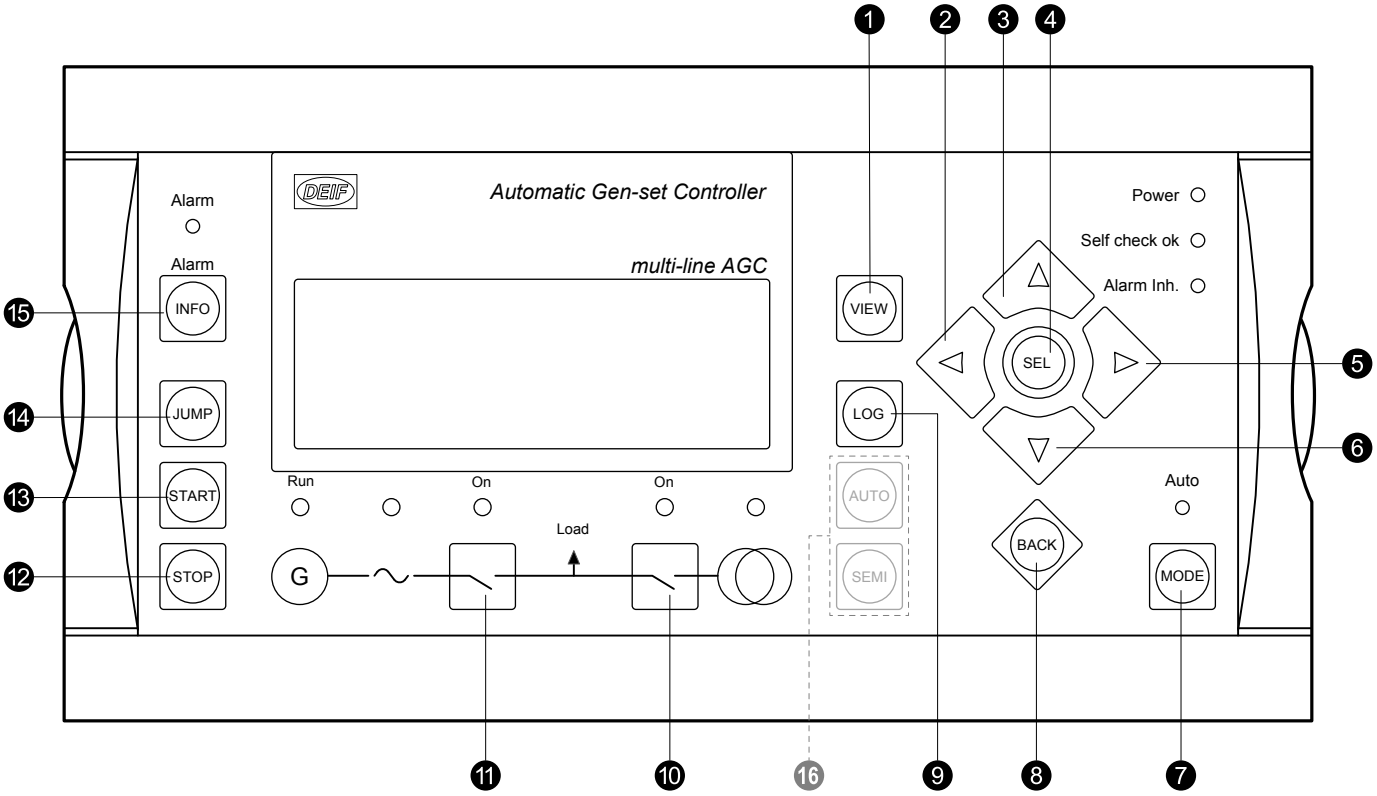

Masque AGC - GER (allemand)

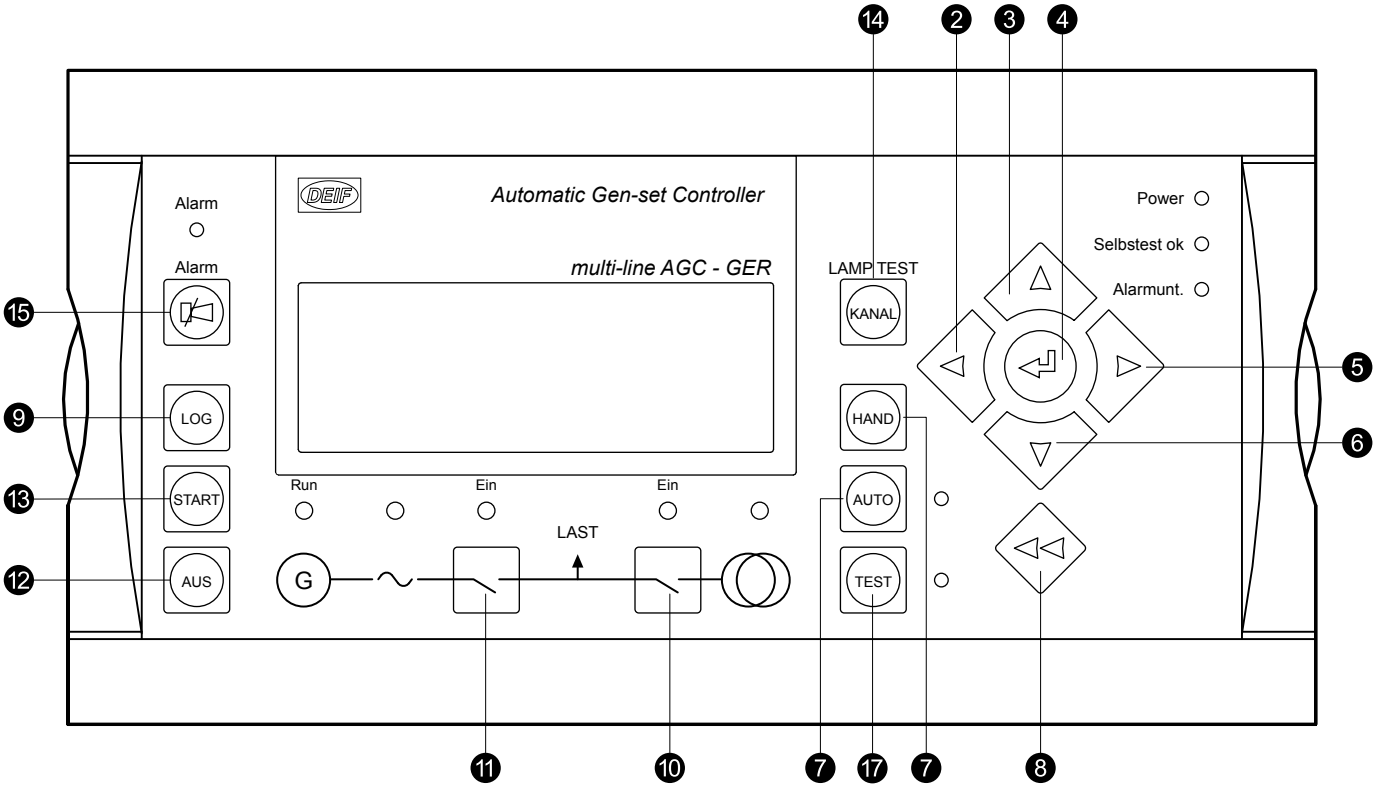

1. Change la première ligne affichée dans les menus de configuration. Si plus d'un DU-2 est raccordé au contrôleur, appuyer pendant 2 secondes pour faire de ce DU-2 l'écran maître.
2. Permet de déplacer le curseur vers la gauche.
3. Touche Haut : La fonction dépend du contexte.
   - V1 : Permet de faire défiler les lignes de la vue.

- Menu de configuration : Affiche une valeur différente sur la deuxième ligne.
- Paramètre : Augmente le point de consigne.

4. Sélectionne la donnée soulignée dans la quatrième ligne d'affichage.
5. Permet de déplacer le curseur vers la droite.
6. Touche Bas : La fonction dépend du contexte.
   - V1 : Permet de faire défiler les lignes de la vue.
   - Menu de configuration : Affiche une valeur différente sur la deuxième ligne.
   - Paramètre : Diminue le point de consigne.
7. Change la ligne 4 du menu de l'affichage pour passer à la sélection du mode.
   - Pas présent dans les contrôleurs de groupes et de centrales.
8. Remonte d'un niveau dans le menu (à l'affichage précédent ou à la fenêtre d'accueil).
9. Affiche la fenêtre «LOG SETUP» qui permet de choisir entre les journaux événements, alarmes, et batterie. Les journaux ne sont pas supprimés quand l'alimentation auxiliaire est éteinte.
10. Activation manuelle de la séquence de fermeture/ouverture du disjoncteur si le mode SEMI est sélectionné.
11. Activation manuelle de la séquence de fermeture/ouverture du disjoncteur si le mode SEMI est sélectionné.
12. Arrête le générateur/la centrale si le mode SEMI ou MANUEL* est sélectionné.
13. Démarre le générateur/la centrale si le mode SEMI ou MANUEL* est sélectionné.
14. Permet à l'opérateur d'utiliser le numéro de menu pour sélectionner et afficher un paramètre quelconque.
15. Change les 3 dernières lignes de l'affichage pour présenter la liste des alarmes. Maintenir la touche enfoncée pour acquitter toutes les alarmes.
16. Contrôleurs de groupes et de centrales : Permet de sélectionner le mode AUTO et SEMI.
17. AGC allemand uniquement : Touche de test.

*Remarque ! Le mode MANUEL n'est pas disponible sur les contrôleurs allemands.

2.3 Modes

Une pression sur la touche MODE permet de sélectionner les modes de fonctionnement possibles dans la quatrième ligne d'affichage.

Utiliser les touches ◁ et ▷ pour déplacer le curseur, puis choisir le mode souhaité en appuyant sur la touche SEL :

Mode	Description
SEMI	• Les touches de l'écran d'affichage (START, STOP, GB ON, GB OFF) sont activées et peuvent être utilisées par l'opérateur. • Les régulateurs sont aussi activés, c.-à-d. que le régulateur de vitesse va amener le générateur à sa vitesse nominale dès le démarrage. • Quand une touche de disjoncteur est actionnée pour fermer celui-ci, l'AGC synchronise le disjoncteur (si possible). A la fermeture du disjoncteur, les contrôles s'arrêtent.
TEST	• Le contrôleur démarre le générateur, exécute la séquence de test (pendant un temps prédéterminé), puis arrête le générateur. Ensuite, le générateur revient au mode AUTO ou SEMI-AUTO. Le disjoncteur du réseau reste fermé et le disjoncteur du générateur reste ouvert. NOTE : Différents types de test : Simple test : démarrage du générateur sans fermeture du GB ; test de charge : mise en parallèle avec le réseau, réglage à la valeur prédéterminée pour la charge ; test complet : transfert de la charge au générateur et ouverture du MB.
AUTO	• Le contrôleur effectue automatiquement le type de contrôle sélectionné (AMF, puissance fixe, etc.) • Les touches de l'écran d'affichage (START, STOP, GB ON, GB OFF) sont désactivées. • Contrôleur de réseau en mode local (paramètre 8021) : Start/stop peut être utilisé quand les modes suivants sont sélectionnés : puissance fixe, exportation de puissance au réseau, couplage fugitif ou fonctionnement îloté, marche/arrêt temporisé (planning hebdomadaire) ou entrée binaire.
MAN*	• Les touches de l'écran d'affichage (START, STOP) sont activées et peuvent être utilisées par l'opérateur. • Les régulateurs ne sont pas activés, c.-à-d. que le contrôle de la vitesse (et de la tension) doit se faire via les entrées binaires pour le contrôle UP et DOWN. • Les disjoncteurs peuvent être ouverts ou fermés à tout moment. Une vérification de la synchronisation est toujours effectuée pour assurer une fermeture des disjoncteurs sans danger.
BLOCK	• Le contrôleur ne pourra pas démarrer l'équipement. Le mode blocage peut être sélectionné pendant la veille et le mot de passe est nécessaire pour en sortir. Si le mode BLOCK est sélectionné alors que le générateur tourne, il sera inopérant tant que le générateur ne sera pas arrêté. Pour choisir un autre mode après le mode BLOCK, il est nécessaire d'entrer le mot de passe.

*Remarque ! Le mode manuel n'est pas valable sur le contrôleur allemand.

Pour revenir aux autres fonctions de l'écran d'affichage à partir de MODE, appuyer sur la touche BACK.

2.4 Fonctions LED

Masque AGC-4 Mk II standard

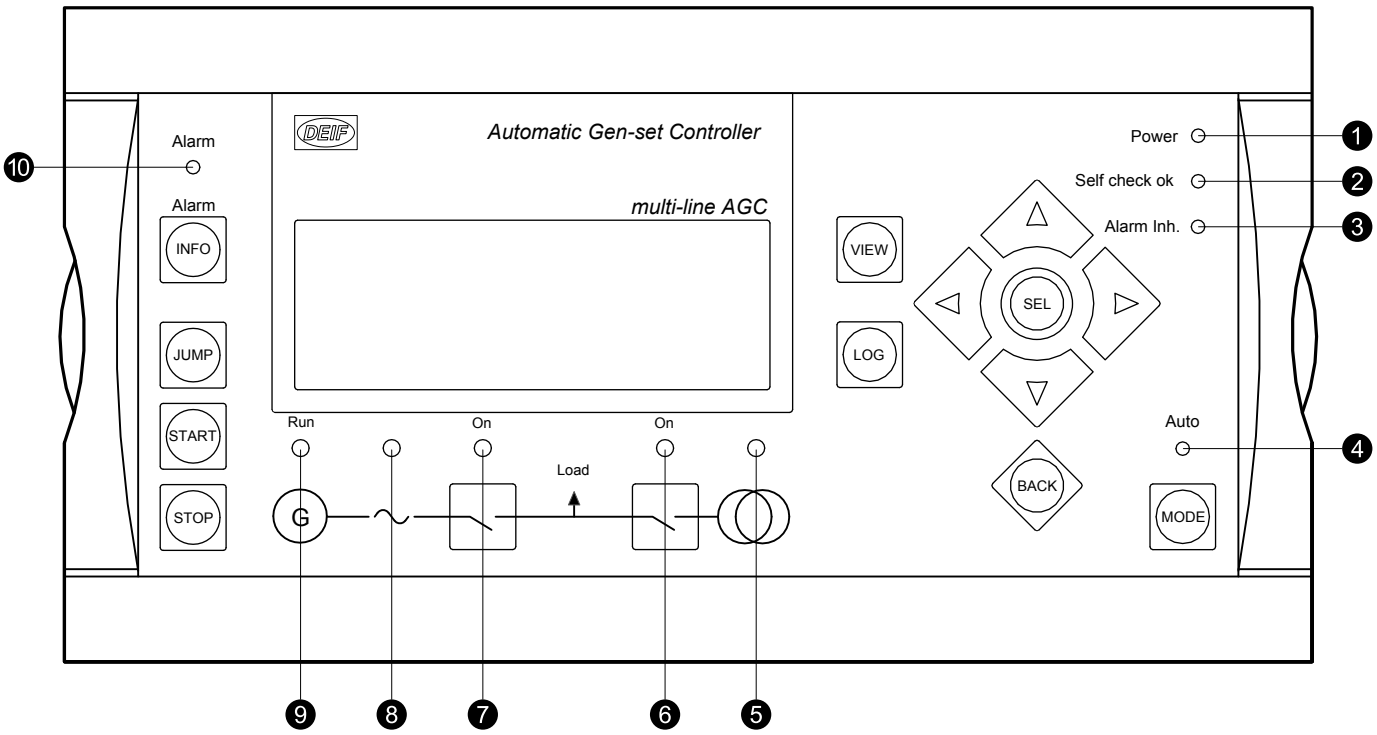

Masque AGC - GER (allemand)

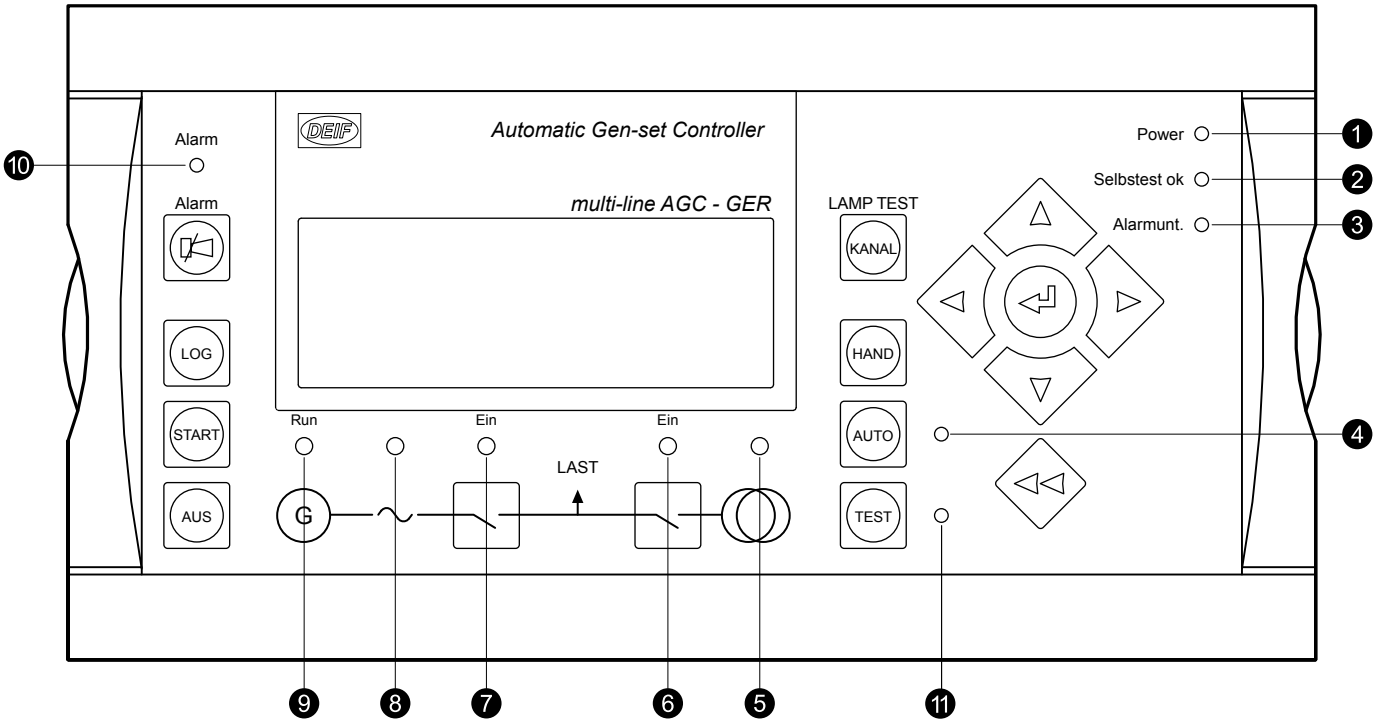

1. Ce LED signale que l'alimentation auxiliaire est active.
2. Ce LED signale que le contrôleur fonctionne correctement.
3. Voir *Inhibition d'alarme* dans le **manuel technique de référence**.
   - Dans les contrôleurs de groupes et de centrales, il s'agit de l'état de la communication CANbus de la gestion de l'énergie.
4. Ce LED signale que le mode auto est sélectionné.
   - Dans les contrôleurs de groupes et de centrales, cela est remplacé par les LED d'état à côté des touches AUTO et SEMI.

5. Ce LED est vert si le réseau est présent et OK. Ce LED est rouge si une panne de réseau a été mesurée. Ce LED est vert clignotant quand le réseau est rétabli pendant la temporisation "mains OK delay".
6. Ce LED vert signale que le disjoncteur de réseau est fermé. Ce LED est jaune clignotant si le signal du disjoncteur "MB spring loaded" est absent ou si la temporisation de réarmement du MB n'a pas expiré.
7. Ce LED vert signale que le disjoncteur du générateur est fermé. Ce LED jaune signale que le disjoncteur du générateur a reçu une commande de fermeture sur blackout, mais qu'il n'est pas encore fermé à cause d'un interverrouillage avec le GB. Ce LED est jaune clignotant si les signaux « Enable GB black close » ou « GB spring loaded » sont absents ou si la temporisation de réarmement du GB n'a pas expiré.
8. Vert, ce LED signale que la tension/la fréquence sont présentes et OK.
9. Ce LED signale que le générateur tourne.
10. Clignotant, ce LED signale qu'il y a des alarmes non acquittées. Rouge fixe, ce LED signale que TOUTES les alarmes sont acquittées, mais que certaines sont toujours présentes.
11. AGC allemand uniquement : LED de test.

2.4.1 Combinaisons de couleurs LED

Deux combinaisons de couleurs sont disponibles pour les LED de l'écran d'affichage. Si la combinaison de couleurs LED 2 est requise, utiliser le paramètre 6082 (DU-2 uniquement) pour la sélectionner.

État du disjoncteur ou du jeu de barres	Combinaison de couleurs 1 (par défaut)	Combinaison de couleurs 2
Fermeture du disjoncteur.	Vert	Rouge
Ouverture disjoncteur	Blanc/aucune couleur	Vert
Défaut réseau 0-30 %	Rouge	Vert
Réseau supérieur à 30 %, mais pas compris dans l'intervalle « Hz/V OK »	Rouge	Rouge
Réseau compris dans l'intervalle « Hz/V OK »	Vert	Rouge
Défaut jeu de barres 0-30 %	Aucune couleur	Vert
Jeu de barres supérieur à 30 %, mais pas compris dans l'intervalle « Hz/V OK »	Rouge	Rouge
Jeu de barres compris dans l'intervalle « Hz/V OK »	Vert	Rouge
Défaut DG 0-30 %	Aucune couleur	Vert
DG supérieur à 30 %, mais pas compris dans l'intervalle « Hz/V OK »	Rouge	Rouge
DG compris dans l'intervalle « Hz/V OK »	Vert	Rouge

3. Affichage LCD et menus

3.1 Affichage LCD

L'écran est à cristaux liquides et rétro-éclairé. Il comprend quatre lignes de 20 caractères chacune. Utiliser le paramètre 9150 pour augmenter ou réduire la luminosité.

3.2 Menus

L'écran comprend deux systèmes de menu.

- Paramétrage
  - L'opérateur peut consulter les paramètres du contrôleur.
  - Toute modification de la configuration des paramètres requiert l'utilisation d'un mot de passe.
- Visualisation
  - L'opérateur peut consulter l'état et les valeurs de fonctionnement.

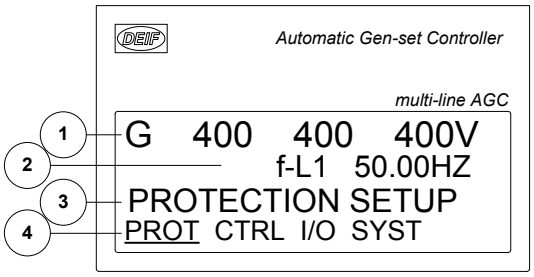

Ligne de l'écran	Utilisation	Description
1	Usage quotidien	État ou valeurs de fonctionnement.
2	Usage quotidien	Valeurs de fonctionnement.
	Menu de configuration	Informations relatives au numéro de paramètre.
	Alarme/journal	Dernière alarme ou dernier événement en date.
3	Usage quotidien	Informations détaillées concernant la sélection à l'aide du curseur à la ligne 4.
	Menu de configuration	Réglage sélectionné. Valeurs min. et max. en cas de modifications.
4	Usage quotidien	Sélectionner Configuration ou la vue 1, 2 ou 3. Appuyer sur SEL pour y accéder.
	Menu de configuration	Sous-fonctions liées au paramètre (limite, par exemple).

3.2.1 Écran d'accueil

Lors de la mise sous tension du contrôleur, la fenêtre ci-dessous s'affiche.

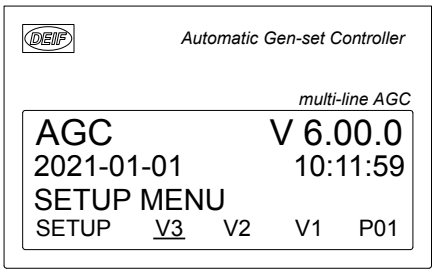

Cette fenêtre est le point d'entrée vers les autres menus. Il est toujours possible d'accéder à la vue V3 en appuyant trois fois sur la touche BACK.

Pour les contrôleurs de générateurs et de groupes, la priorité est affichée dans le coin inférieur droit de l'écran. Il est possible d'utiliser l'utilitaire PC pour modifier la priorité.

3.3 Gestion des mots de passe

Le contrôleur comprend trois niveaux de mot de passe. Tous les niveaux peuvent être réglés dans l'utilitaire PC USW.

Niveau de mot de passe	Réglage usine	Accès		
		Customer (client)	**Service**	**Master (maître)**
Customer (client)	2000	X		
Service	2001	X	X	
Master (maître)	2002	X	X	X

Un paramètre ne peut pas être saisi avec un niveau de mot de passe trop bas. Mais les paramètres peuvent être affichés sans saisie de mot de passe.

On peut choisir un niveau de mot de passe pour chaque paramètre. Pour ce faire, il faut utiliser l'USW. Saisir le paramètre à configurer et sélectionner le niveau de mot de passe approprié.

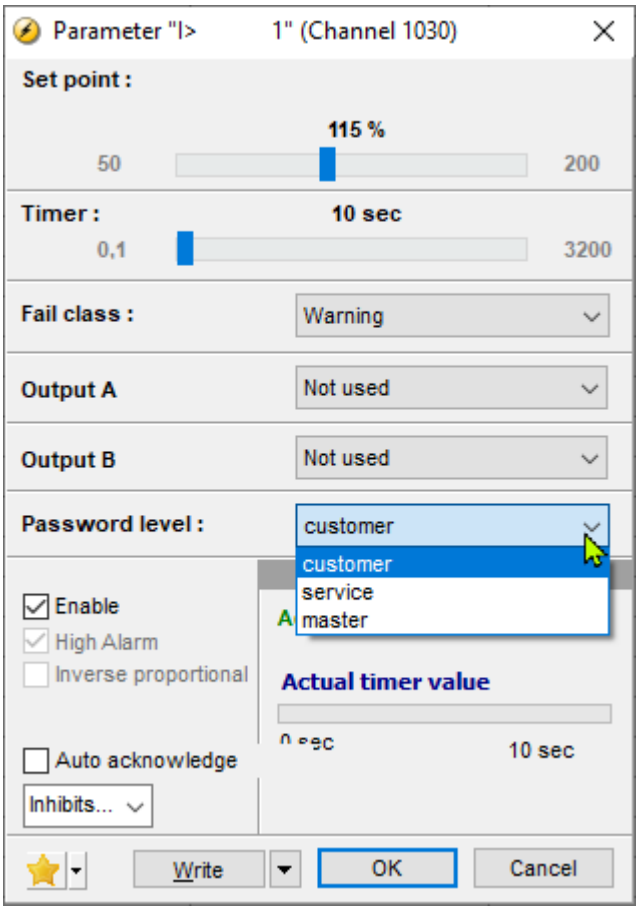

Le mot de passe peut aussi être changé dans la visualisation des paramètres, à la colonne "Level". Cliquer sur le champ à l'aide de la touche droite, sélectionner « Change access level » (Modifier le niveau d'accès), puis sélectionner le niveau de mot de passe requis.

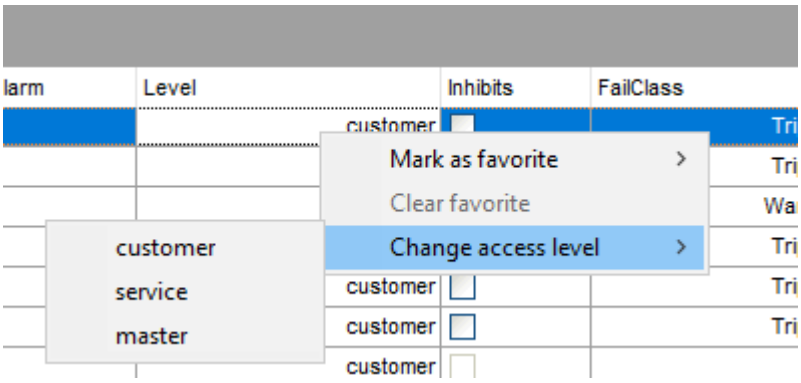

3.3.1 Accès aux paramètres

Pour modifier les paramètres, l'utilisateur doit être connecté via le niveau d'accès requis (maître, service ou client). Si l'utilisateur n'est pas connecté via le niveau d'accès correct, il n'est pas possible de modifier les paramètres.

INFO
Le mot de passe client peut être modifié dans le menu 9116. Le mot de passe de service peut être modifié dans le menu 9117. Le mot de passe maître peut être modifié dans le menu 9118.

INFO
Les mots de passe livrés d'origine doivent être modifiés si l'utilisateur n'a pas l'autorisation de modifier les paramètres.

INFO
Il n'est pas possible de modifier le mot de passe d'un niveau plus élevé que celui du mot de passe saisi.

3.4 Paramétrage

Le système de menu de configuration sert à configurer le contrôleur. Il comprend des informations qui ne sont pas disponibles dans le système de menu de visualisation. Dans la fenêtre d'entrée, sélectionner SETUP (configuration) à la ligne 4.

Les sous-menus de configuration sont les suivants :

- Protection setup
- Control setup
- I/O setup
- System setup

Structure de la configuration

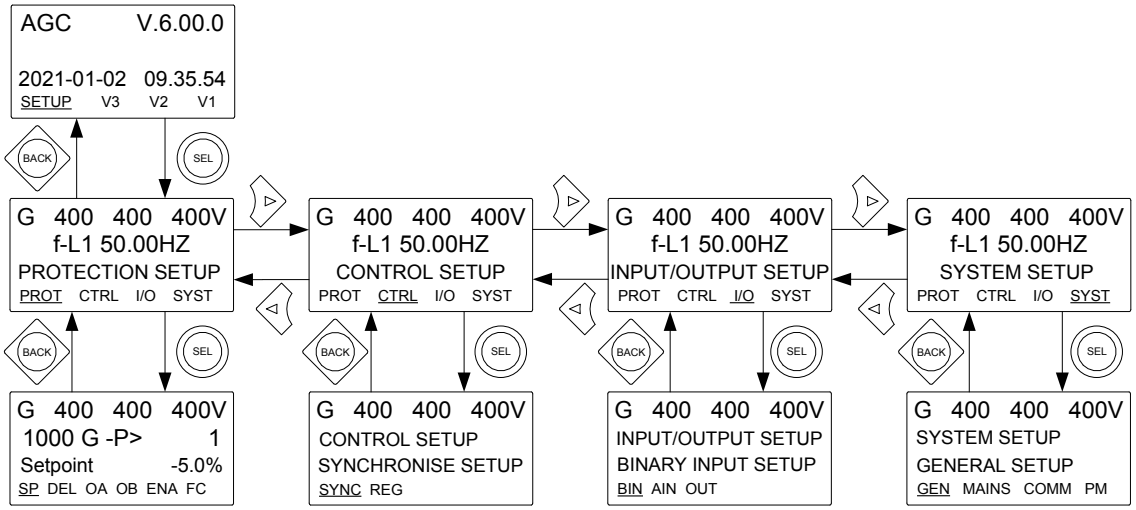

Exemple de configuration

Cet exemple montre comment modifier un point de consigne pour la protection contre les retours de puissance.

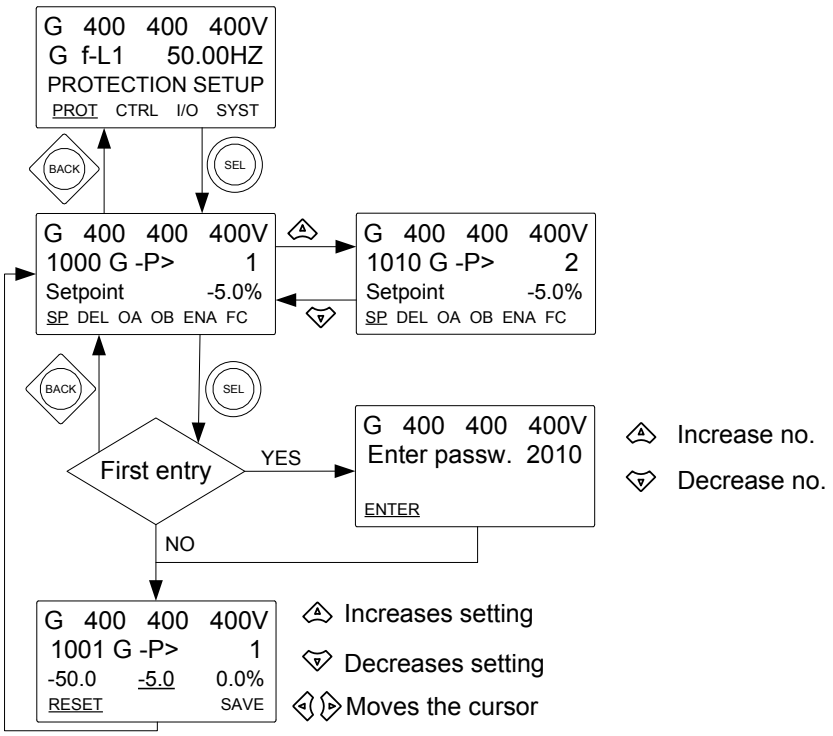

3.5 Vues

Les menus de visualisation (V1, V2 et V3) affichent une série de valeurs mesurées.

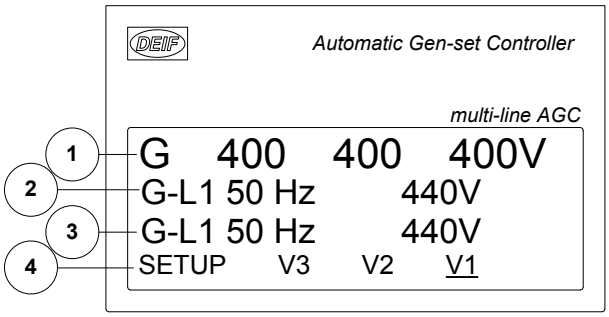

1. Mesures (V1 et V2) ou état (V3)
2. Mesures
3. Mesures
4. Sélection des menus de configuration et de visualisation

Navigation

L'opérateur peut sélectionner la vue en déplaçant le curseur (ligne 4) à l'aide des touches ◁ et ▷. Le curseur correspond au soulignage (V1 dans l'illustration ci-dessus).

3.5.1 Vues paramétrables V1 et V2

Les vues V1 et V2 se composent de 20 fenêtres permettant d'afficher les valeurs sélectionnées durant la configuration. V1 et V2 sont identiques. Sélectionner la fenêtre à afficher à l'aide des touches △ et ▽.

Plus d'informations
Pour plus d'informations sur la configuration, consulter le **manuel technique de référence**.

3.5.2 Vue dynamique V3

L'affichage V3 est dynamique :

- Première ligne d'affichage : Message d'état. Indique l'état de marche du contrôleur.
- Deuxième et troisième lignes d'affichage : Valeurs mesurées pertinentes.
- Quatrième ligne d'affichage : Ligne de sélection.

INFO
V3 n'est pas paramétrable. Les informations affichées sont déterminées par l'état de marche.

3.5.3 Exemple de menu de visualisation

Voici un exemple de configuration d'un système de menus de visualisation. Dans cet exemple, quatre des 20 fenêtres de la vue 1 sont affichées.

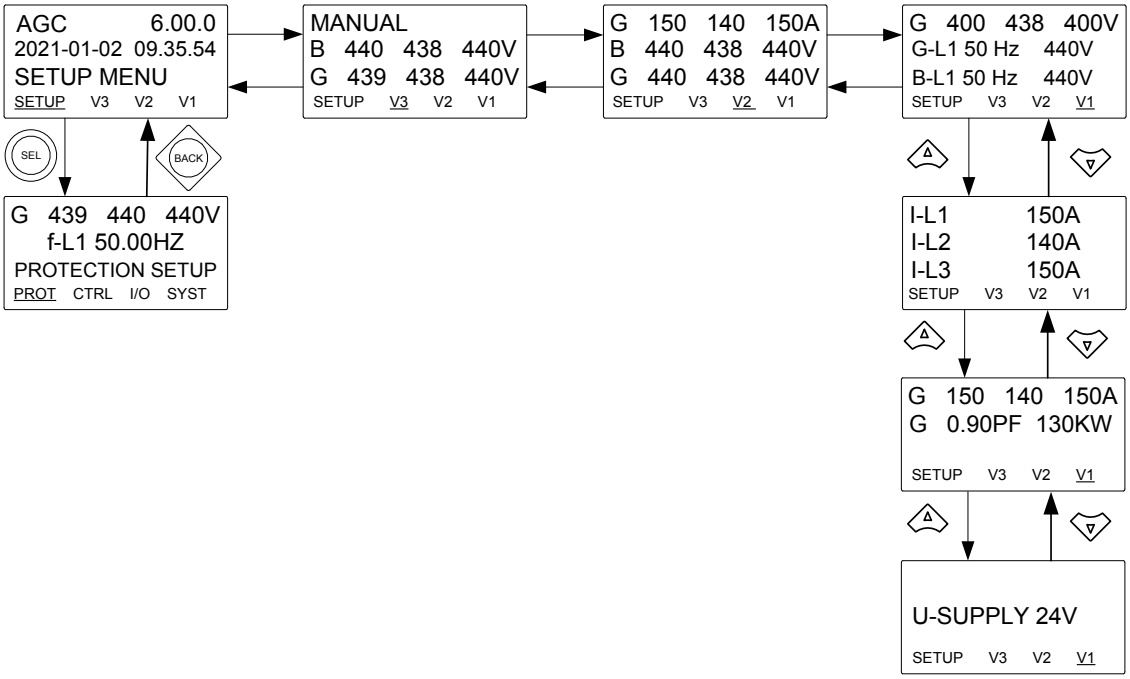

3.6 Messages d'état

Message	Description
ACCESS LOCK	Entrée paramétrable activée, l'opérateur active l'une des touches bloquées.
ADAPT IN PROGRESS	Réception par l'AGC de l'application à laquelle il vient d'être connecté.
AMF ACTIVE	Le contrôleur est en mode AUTO durant une panne de réseau.
AMF AUTO	Le contrôleur de réseau est en mode AUTO et prêt à répondre.
AMF MAN	Le contrôleur est en mode MANUEL et attend la saisie de l'opérateur.
AMF SEMI	Le contrôleur est en mode SEMI-AUTO et attend la saisie de l'opérateur.
Application de la configuration IP	Les paramètres IP ont été modifiés. Le contrôleur est occupé à mettre la configuration à jour (cela durera 30 secondes environ).
AUTO OPERATION	Gestion de l'énergie, contrôleur BTB : Contrôleur en mode AUTO, mais pas prêt à actionner le disjoncteur (alarme « *BTB trip* » activée).
Aux. test ##.#V ####s	Le test de batterie est activé.
BB A BLOCKING	En raison d'un problème sur le jeu de barres A, le contrôleur BTB ne peut pas fermer le BTB.
BB B BLOCKING	En raison d'un problème sur le jeu de barres B, le contrôleur BTB ne peut pas fermer le BTB.
BB BLOCKED BY GB##	Gestion de l'énergie : Échec de position de GB##.
BB BLOCKED BY MB##	Gestion de l'énergie : Échec de position de MB##.
BB BLOCKED BY TB##	Gestion de l'énergie : Échec de position de TB##.
BLACKOUT ENABLE	Contrôleur de générateur : Panne CAN dans une application de gestion de l'énergie.
BLOCKED FOR CLOSING	Gestion de l'énergie, contrôleur BTB : Dernier BTB ouvert dans une connexion en boucle.
BROADCAST ABORTED	Gestion de l'énergie : Transmission terminée.
BROADCAST COMPLETED	Gestion de l'énergie : Application transmise avec succès.
BROADCASTING APPL. #	Gestion de l'énergie : Transmet l'une des quatre applications d'un contrôleur vers les autres AGC dans le système de gestion de l'énergie, via la ligne CAN.
BTB XX DIVIDING SEC.	Gestion de l'énergie, contrôleur de générateur : BTB XX sépare deux sections dans une application.
BTB TRIP EXTERNALLY	Un équipement externe a déclenché le disjoncteur. Consigné dans le journal des événements.
BTB## BLOCKED	Gestion de l'énergie : # est remplacé par A ou B selon l'emplacement du problème.
BLOCK	Mode blocage activé.
BTB RACKED OUT	L'entrée numérique *Breaker racked out* (disjoncteur débroché) est activée. Les alarmes « Échec de position » et « Déclenchement externe » déclenchées par le disjoncteur débroché n'interféreront pas avec le reste du système.
Jeu de barres XXXX bloqué	Gestion de l'énergie : Les sources d'énergie ne parviennent pas à se connecter, car il n'y a pas de retour d'information du disjoncteur.
CBE config. relais/DVC	CBE est activé sous le paramètre 2254, mais aucun relais AVR ou DVC 310/D510C/DVC 550 n'est configuré. La séquence CBE ne sera pas exécutée.
CHANGING PRIORITY	Un changement manuel de priorité est en cours d'application.
COMPENSATION FREQ.	Activation de la compensation. La fréquence n'est pas à la valeur nominale définie
COOLING DOWN	La période de refroidissement est activée et indéterminée (la temporisation de refroidissement est réglée sur 0,0 s).

Message	Description
COOLING DOWN ###s	Période de refroidissement activée.
DELOAD	Le contrôleur réduit la charge du générateur en vue de l'ouverture du disjoncteur.
DELOADING BTB XX	Les contrôleurs de générateur repartissent la charge de manière asymétrique en vue de délester le disjoncteur de traverse XX.
DELOADING MB XX	Les contrôleurs de générateur augmentent leur charge pour délester MB XX.
DELOADING TB XX	Les contrôleurs de générateur diminuent leur charge pour délester TB XX.
DERATED TO #####kW	Affichage du point de consigne de la réduction de puissance.
DG BLOCKED FOR START	Le générateur s'est arrêté et une ou plusieurs alarmes sont activées.
DIVIDING SEC IN ###s	Le BTB s'ouvrira dans ###s.
DIVIDING SECTION	Gestion de l'énergie : Un contrôleur BTB sépare deux sections dans une application en mode îloté.
DRY ALTERNATOR AUTO	Le contrôleur de réseau est en mode AUTO et prêt à répondre.
DRY ALTERNATOR MAN	Le contrôleur est en mode MANUEL et attend la saisie de l'opérateur.
DRY ALTERNATOR SEMI	Le contrôleur est en mode SEMI-AUTO et attend la saisie de l'opérateur.
DRYING ALTERNATOR	Le contrôleur est en mode auto et sèche l'alternateur.
EXTERNAL START ORDER	Une séquence AMF planifiée est activée (sans panne de réseau).
EXT. STOP TIME ###s	
FIXED POWER ACTIVE	Le contrôleur est en mode AUTO et fournit une puissance fixe.
FIXED POWER AUTO	Le contrôleur de réseau est en mode AUTO et prêt à répondre.
FIXED POWER MAN	Le contrôleur est en mode MANUEL et attend la saisie de l'opérateur.
FIXED POWER SEMI	Le contrôleur est en mode SEMI-AUTO et attend la saisie de l'opérateur.
FULL TEST	Mode test activé.
FULL TEST ###.#min	Mode test activé et temporisateur en marche.
GB AND MB RACKED OUT	L'entrée numérique *Breaker racked out* (disjoncteur débroché) est activée. Les alarmes « Échec de position » et « Déclenchement externe » déclenchées par les disjoncteurs débrochés n'interféreront pas avec le reste du système.
GB ON BLOCKED	Le générateur fonctionne, le GB est ouvert et une alarme *Trip GB* est activée.
GB RACKED OUT	L'entrée numérique *Breaker racked out* (disjoncteur débroché) est activée. Les alarmes « Échec de position » et « Déclenchement externe » déclenchées par le disjoncteur débroché n'interféreront pas avec le reste du système.
GB TRIP EXTERNALLY	Un équipement externe (pas le contrôleur) a déclenché le disjoncteur. Consigné dans le journal des événements.
GENSET STOPPING	Le refroidissement est terminé.
Hz/V OK IN ###s	Tension et fréquence correctes sur le générateur. À l'expiration de la temporisation, le disjoncteur de générateur peut être fermé.
IDLE RUN	Le *fonctionnement au ralenti* est activé. Le générateur ne s'arrêtera pas avant l'expiration de la temporisation.
IDLE RUN ###.#min	La temporisation *fonctionnement au ralenti* est activée.
ISLAND ACTIVE	Le contrôleur est en mode AUTO et fournit de la puissance alors qu'il n'est pas connecté à une alimentation réseau.
ISLAND AUTO	Le contrôleur de réseau est en mode AUTO et prêt à répondre.
ISLAND MAN	Le contrôleur est en mode MANUEL et attend la saisie de l'opérateur.

Message	Description
ISLAND SEMI	Le contrôleur est en mode SEMI-AUTO et attend la saisie de l'opérateur.
LOAD TAKEOVER AUTO	Le contrôleur de réseau est en mode AUTO et prêt à répondre.
LOAD TAKEOVER MAN	Le contrôleur est en mode MANUEL et attend la saisie de l'opérateur.
LOAD TAKEOVER SEMI	Le contrôleur est en mode SEMI-AUTO et attend la saisie de l'opérateur.
LOAD TEST	Mode test activé.
LOAD TEST ###.#min	Mode test activé et temporisateur en marche.
LTO ACTIVE	Le contrôleur est en mode AUTO et reprend la charge.
MAINS FAILURE	Perte de secteur et expiration de la temporisation correspondante.
MAINS FAILURE IN ###s	La mesure de la fréquence ou de la tension est hors limites. Temporisation affichée : Mains failure delay.
MAINS f OK DEL ####s	Retour de la fréquence du réseau après une perte de secteur. Temporisation affichée : Mains OK delay.
MAINS P EXPORT AUTO	Le contrôleur de réseau est en mode AUTO et prêt à répondre.
MAINS P EXPORT MAN	Le contrôleur est en mode MANUEL et attend la saisie de l'opérateur.
MAINS P EXPORT SEMI	Le contrôleur est en mode SEMI-AUTO et attend la saisie de l'opérateur.
MAINS U OK DEL ####s	Retour de la tension du réseau après une perte de secteur. Temporisation affichée : Mains OK delay.
MB RACKED OUT	L'entrée numérique *Breaker racked out* (disjoncteur débroché) est activée. Les alarmes « Échec de position » et « Déclenchement externe » déclenchées par le disjoncteur débroché n'interféreront pas avec le reste du système.
MB TRIP EXTERNALLY	Un équipement externe (pas le contrôleur) a déclenché le disjoncteur. Consigné dans le journal des événements.
MOUNT CAN CONNECTOR	Connexion de la ligne CAN pour la gestion de l'énergie.
MPE ACTIVE	Le contrôleur est en mode AUTO et exporte de la puissance au réseau.
PEAK SHAVING ACTIVE	Le contrôleur est en mode AUTO et exécute un écrêtage.
PEAK SHAVING AUTO	Le contrôleur de réseau est en mode AUTO et prêt à répondre.
PEAK SHAVING MAN	Le contrôleur est en mode MANUEL et attend la saisie de l'opérateur.
PEAK SHAVING SEMI	Le contrôleur est en mode SEMI-AUTO et attend la saisie de l'opérateur.
PREPARING ENGINE IF	Préparation de l'interface moteur. Les valeurs EIC ne sont pas encore disponibles.
PREPARING ETHERNET	Préparation de la connexion Ethernet. La communication avec USW ou via Modbus TCP/IP n'est pas encore possible.
PROGRAMMING LANGUAGE	Téléchargement du fichier langues à l'aide de l'utilitaire PC.
PROGRAMMING M-LOGIC	Téléchargement de M-Logic sur le contrôleur.
QUICK SETUP ERROR	Échec de la configuration rapide de l'application.
RAMP TO #####kW	La rampe de puissance évolue par paliers. Le palier suivant qui sera atteint à l'expiration de la temporisation est affiché.
RECEIVE COMPLETED	Gestion de l'énergie : Application reçue avec succès.
RECEIVE ERROR	Gestion de l'énergie : L'application n'est pas reçue correctement.
RECEIVING APPL. #	Gestion de l'énergie : L'AGC reçoit une application.
READY AMF AUTO	Le contrôleur de générateur est en mode AUTO et le générateur est arrêté.

Message	Description
READY AUTO OPERATION	Contrôleur BTB en mode AUTO et prêt à actionner le disjoncteur (pas d'alarme « *BTB trip* » activée).
READY DRY ALT. AUTO	Le contrôleur de générateur est en mode AUTO et le générateur est arrêté.
READY FIXED P AUTO	Le contrôleur de générateur est en mode AUTO et le générateur est arrêté.
READY ISLAND AUTO	Le contrôleur de générateur est en mode AUTO et le générateur est arrêté.
READY LTO AUTO	Le contrôleur de générateur est en mode AUTO et le générateur est arrêté.
READY MPE AUTO	Le contrôleur de générateur est en mode AUTO et le générateur est arrêté.
READY PEAK SHAV AUTO	Le contrôleur de générateur est en mode AUTO et le générateur est arrêté.
READY VENTIL. AUTO	Le contrôleur de générateur est en mode AUTO et le générateur est arrêté.
REDUNDANT CONTROLLER	Le contrôleur est redondant. Utiliser l'autre contrôleur pour les actions utilisateur.
REMOVE CAN CONNECTOR	Déconnexion des lignes CAN pour la gestion de l'énergie.
Requête BTB dans ###s	Une fermeture du BTB sera demandée dans ###s.
SELECT GENSET MODE	La gestion de l'énergie est désactivée et aucun autre mode de fonctionnement n'est sélectionné pour le générateur.
SEMI OPERATION	Gestion de l'énergie, contrôleur BTB : Le contrôleur BTB est en mode SEMI.
SENDING DAVR SETUP	L'AGC envoie les paramètres au DVC.
SETUP COMPLETED	Mise à jour de l'application réalisée avec succès sur tous les contrôleurs AGC.
SETUP IN PROGRESS	Ajout du nouvel AGC à l'application existante en cours.
SHUTDOWN OVERRIDE	Entrée paramétrable activée.
SIMPLE TEST	Mode test activé.
SIMPLE TEST ###.#min	Mode test activé et temporisateur en marche.
START DG(s) IN ###s	Dépassement du point de consigne de démarrage du générateur.
START PREPARE	Le relais de préparation au démarrage est activé.
START RELAY OFF	Désactivation du relais de démarrage pendant la séquence de démarrage.
START RELAY ON	Le relais de démarrage est activé.
STOP DG(s) IN ###s	Dépassement du point de consigne d'arrêt du générateur.
SYNCHRONISING BTB XX	Contrôleur de générateur : BTB XX se synchronise.
SYNCHRONISING MB XX	Contrôleur de générateur : MB XX se synchronise.
SYNCHRONISING TB XX	Contrôleur de générateur : TB XX se synchronise.
TB AND MB RACKED OUT	L'entrée numérique *Breaker racked out* (disjoncteur débroché) est activée. Les alarmes « Échec de position » et « Déclenchement externe » déclenchées par les disjoncteurs débrochés n'interféreront pas avec le reste du système.
TB BLOCKED BY BB	Le disjoncteur central ne peut pas se fermer à cause d'un problème sur le jeu de barres.
TB BLOCKED BY MB	Le disjoncteur central ne peut pas se fermer à cause d'un problème sur le disjoncteur de réseau.
TB RACKED OUT	L'entrée numérique *Breaker racked out* (disjoncteur débroché) est activée. Les alarmes « Échec de position » et « Déclenchement externe » déclenchées par le disjoncteur débroché n'interféreront pas avec le reste du système.
TB TRIP EXTERNALLY	Un équipement externe a déclenché le disjoncteur. Consigné dans le journal des événements.
--------⟶ 00 TOO FAST	Vitesse excessive du générateur pendant la synchronisation.

Message	Description
TOO SLOW 00←——----------	Vitesse insuffisante du générateur pendant la synchronisation.
UNEXPECTED GB ON BB	Un autre disjoncteur de générateur (GB) est fermé sur le jeu de barres (suite à un échec de position disjoncteur), alors qu'aucune tension n'est présente sur le jeu de barres. Ceci veut dire que d'autres disjoncteurs ne peuvent pas se fermer sur le jeu de barres à cause d'un échec de position sur un ou plusieurs disjoncteurs.
UNEXPECTED TB ON BB	Fermeture d'un TB qui n'est pas censé être fermé.
UNIT STANDBY	Gestion de l'énergie : En présence d'un contrôleur de réseau redondant, ce message s'affiche sur le contrôleur redondant.
VENTILATION ACTIVE	Le contrôleur est en mode AUTO et la ventilation est activée.
VENTILATION AUTO	Le contrôleur de réseau est en mode AUTO et prêt à répondre.
VENTILATION MAN	Le contrôleur est en mode MANUEL et attend la saisie de l'opérateur.
VENTILATION SEMI	Le contrôleur est en mode SEMI-AUTO et attend la saisie de l'opérateur.
VERIFYING SC REMOVED	Le GB est fermé pour la première fois après le séchage de l'alternateur.
VOLTAGE/FREQUENCY OK	La tension et la fréquence sont correctes et la temporisation a expiré.
WARM UP RAMP	La prise de charge est active. La puissance disponible est limitée jusqu'à ce que la température prédéfinie soit atteinte ou que l'entrée qui a activé la prise de charge soit désactivée.

3.7 Gestion des alarmes

En cas de déclenchement d'une alarme, l'écran d'affichage passe automatiquement à la liste des alarmes pour afficher l'alarme en question.

Si l'opérateur ne souhaite pas consulter les alarmes, il peut utiliser la touche BACK pour sortir de la liste des alarmes.

Si l'opérateur souhaite par la suite consulter la liste des alarmes, il peut utiliser la touche INFO pour accéder directement à cette liste.

La liste des alarmes contient aussi bien des alarmes acquittées que des alarmes non acquittées, pour autant qu'elles soient actives (c.-à-d. que la condition d'alarme est toujours présente). Une fois l'alarme acquittée et la condition disparue, l'alarme n'est plus affichée dans la liste.

Autrement dit, s'il n'y a pas d'alarmes, la liste des alarmes est vide.

DANGER!
Une alarme peut bloquer le démarrage du générateur. Une fois la condition d'alarme disparue et l'alarme acquittée, l'alarme ne bloque plus le démarrage. Si les conditions de démarrage sont toujours actives et que le contrôleur est en mode AUTO, le contrôleur démarre automatiquement le générateur et ferme le disjoncteur.

```
G      0      0      0V
3490 Emergency STOP
UN-ACK  I  2 Alarm(s)
 ACK           FIRST  LAST
```

Cet exemple d'écran montre une alarme non acquittée. L'affichage ne contient qu'une alarme à la fois.

Pour voir les autres alarmes, utiliser les touches ▲ et ▼ pour parcourir l'affichage.

Pour acquitter une alarme, placer le curseur (soulignage) sur ACK et appuyer sur SEL.

Pour passer directement à la première (plus ancienne) ou la dernière (plus récente) alarme, placer the curseur sous la sélection (FIRST ou LAST) and appuyer sur SEL.

Explication des numéros des alarmes

De nombreuses alarmes commencent par un numéro (**3490**, par exemple). Celui-ci fait référence au groupe de paramètres de l'alarme en question. Voir la **liste des paramètres** pour plus d'informations.

3.8 Journaux

Il existe trois listes différentes :

1. Evénements
2. Alarmes
3. Test de batterie

Les différentes listes comprennent respectivement un maximum de 150 événements, 30 alarmes et 52 tests de batteries.

Exemple d'événement : fermeture du disjoncteur et démarrage du moteur. Exemple d'alarme : surintensité ou température de liquide de refroidissement élevée. Exemple de test de batterie : test OK ou échec du test.

Pour accéder aux journaux :

1. Appuyer sur LOG.
2. Sélectionner la liste souhaitée à l'aide des touches ◁ et ▷ , puis appuyer sur la touche SEL.
3. Pour parcourir la liste, utiliser les touches △ et ▽ .

Pour passer directement à la première (plus ancienne) ou la dernière (plus récente) alarme, placer le curseur (_) sous la sélection (déplacer le curseur avec les touches ◁ et ▷), puis appuyer sur la touche SEL.

4. Entretien et élimination

4.1 Entretien

L'AGC-4 Mk II ne requiert aucun entretien. En cas d'endommagement du contrôleur, vous pouvez l'envoyer à DEIF pour faire remplacer les pièces endommagées.

4.2 Élimination des déchets d'équipements électriques et électroniques

Symbole DEEE

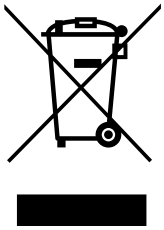

Tous les produits marqués d'une poubelle barrée (le symbole DEEE) sont des équipements électriques et électroniques. Ces équipements contiennent des matériaux, composants et substances pouvant présentant un danger pour la santé humaine et l'environnement. Ces équipements doivent donc être correctement éliminés. En Europe, l'élimination des DEEE est régie par une directive du Parlement européen. DEIF se conforme à cette directive.

Il est interdit d'éliminer les DEEE comme des déchets ménagers non triés. Ils doivent être collectés séparément, afin de réduire au maximum leur impact sur l'environnement et d'accroître les possibilités de recyclage, de réutilisation et/ou de réparation. En Europe, les autorités locales ont la responsabilité des installations pouvant réceptionner les DEEE. Pour plus d'informations sur l'élimination des DEEE de DEIF, veuillez contacter DEIF.